高端品质 · 买的放心 · 用的安心

PRODUCT DETAILS ACHIEVEMENTS IN QUALITY

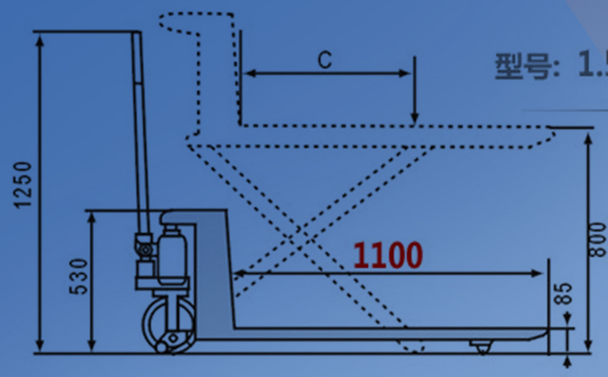

型号：1.5吨 剪式搬运车 **HLT15(680*1100)**

- ✔ 适用于码头
- ✔ 适用于商场超市
- ✔ 适用于工厂、仓库
- ✔ 适用于展览馆、图书馆
- ✔ 加强型钢制材料

技术参数 technology data

1KG=2.2LB 1INCH=25.4MM

型号	单位	HLT15
额定负载 Q	kg	1500
货叉最低高度 h	mm	85
货叉最高高度 h1	mm	800
货叉尺寸 exs	mm	162x50
货叉长度l	mm	1100
货叉全宽(固定式) b5	mm	680
净重	kg	125
货叉轮子	mm	Φ75x50
大轮	mm	Φ150x50
木箱尺寸	mm	1930x580x720

宝贝可非标定制，详情请咨询客服，谢谢！

整车资询　配件资询　淘宝配件　整车抖音店

CE ISO ISO9001 24M

SINOLIFT 新力特

专注物料搬运设备

升级换代 • 全新 NPH 系列

剪叉式高起升搬运车

1) 平稳且灵活

密闭液体是最灵活的动力源，具有优秀的力转移性能。
利用管道和软管取代机械部件可以排除布局问题。
压系统在运行中平稳和安静。振动保持在最低程度。

2) 力放大、快升起

新型设计大活塞可实现1000公斤的实际载重和1500公斤的额定载重。人体工程学手柄设计让操作者更舒适省力。

3) 独特设计液压阀

独特设计液压阀实现自动减速控制， 无论承载或空载，减速率均保持平稳。自动减速控制装置可防止快速下降时货物受损。

3) 应用范围

广泛应用于工厂、车间、仓库、超市等场所，
起升范围可适应不同的搬运高度，减少了弯腰搬运货物的烦恼。

地址(Address)：上海市浦东新区南汇工业园大川公路2471号
座机：021-68014262　　QQ：783968048
移动(Mobile)：86-13052582730 / 15317300850

邮编(Postcode)：201399
传真(Fax)：(+86)021-68014262
网址(Website)： www.barrellift.com