铁锂技术

SINOLIFT® ——四两搬千斤

举 重 若 轻 · 内 藏 乾 坤

T20 两用金刚
微力2.0T 锂电搬运车

专利设计 行业新标

一车两用 永不宕机
超低预算 超高性能

液压系统

高品质液压泵，易维修
一体式液压泵
高品质，易维修

操作系统

操作灵活便捷
一键龟速，轻松上手
可直立行走，无惧狭窄通道

便携式锂电池

铁锂电池，高效安全
满载续航 2-3 小时
10 秒快换，2 小时快充
2000 次充放电循环

两用驱动系统

正弦波驱动
无刷免维护
搬运高效强劲
10% 满载爬坡

独家专利脱齿技术
手动电动自由切换
零待机、不误事

全加强叉脚

脚全包围加强结构
坚固耐用超长寿命

T20 两用金刚（基础款）
电动托盘搬运车参数和性能

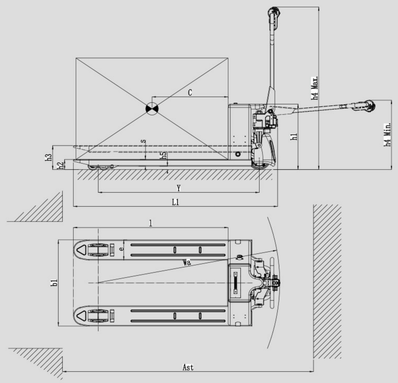

1	制造商		新力特
2	型号		T20
3	驱动方式		电动 / 手动
4	起升方式		手动
5	驾驶方式		步行式
6	载荷	Q	2000kg (4400lbs)
7	载荷中心	C	600mm (24")
8	轴距	Y	1202mm/1272mm (47.3"/50.1")
9	自重（含电池）		135/140kg (297/308lbs)
10	总高度	h1	517mm (20.4")
11	货叉高度（降低）	h2	80mm (3.15")
12	起升高度	h3	200mm (8")
13	手柄高度	h4	560mm~1280mm (22"~50.4")
14	离地间隙	h5	27mm (1.1")
15	总长度	L1	1546mm/1616mm (60.8"/63.6")
16	总宽度	b1	540mm/680mm (21"/27")
17	货叉尺寸	L	1150mm/1220mm (45"/48")
		S	53mm (2.1")
		e	160mm (6.3")
18	最小转弯半径	Wa	1352mm/1422mm (53.2"/56")
19	托盘通道宽度，1000x1200 托盘	AST	1980mm (78")
20	托盘通道宽度，800x1200 托盘	AST	1880mm (74")
21	驱动电机		0.75kw （无刷）
22	行驶速度（满载 / 空载）		4.5/4.8km/h (2.8/3.0mph)
23	最大爬坡度（满载 / 空载）	%	10%/20%
24	制动类型		电磁制动
25	起升电机		N/A
26	控制器		i50
27	电池类型和容量	V/Ah	48V/10Ah 磷酸铁锂电池
28	充电器	A	48V/4A

上海长锦机电设备有限公司保留对本手册的更改的权力，恕不另行通知。

新力特金刚，搬运能手

- ▶ 超高性价比
- ▶ 电搬手搬轻松切换，一车两用
- ▶ 高性能无刷电机，维护无忧
- ▶ 强劲爬坡力，轻松驾驭满载 10% 坡度
- ▶ 托盘进入指示线
  三档定位，装卸快准稳

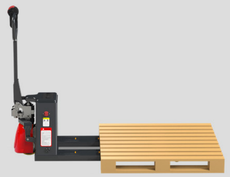

800mm /1000mm 托盘定位标识

坚实耐用 | 生态环保 | 简易维护 | 性能高效