铁锂技术

SINOLIFT® ——四两搬千斤

举 重 若 轻 · 内 藏 乾 坤

T20i 两用金刚
微力2.0T智能锂电搬运车

专利设计 行业新标

两用设计 独具匠心
智能触屏 尽显神通

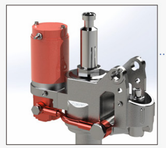

电动起升模式
一键起升，省时省力

手动起升模式
没电做手搬
延长单次充电使用时间

正弦波驱动
无刷免维护
搬运高效强劲

两用起升系统

智能触屏

2.5 英寸高清屏幕
智能触控简便操作

车况实时记录 (工时 / 里程)
电量显示，一目了然
速度可调，快慢随心
货重估算，搬运安全

一键直立行走，无惧狭窄空间
密码设置，专人专车
坡度检测，保障爬坡安全

便携式锂电池

铁锂电池，高效安全
满载续航 4-6 小时
10 秒快换，两小时快充
2000 次充放电循环

两用驱动系统

独家专利脱齿技术
手动电动自由切换
零待机、不误事

全加强叉脚

叉脚全包围加强结构
坚固耐用超长寿命

T20i
电动托盘搬运车参数和性能

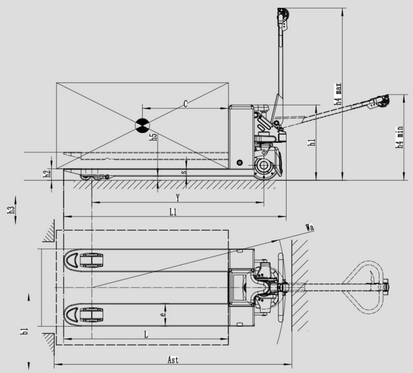

1	制造商		新力特
2	型号		T20i
3	驱动方式		电动 / 手动
4	起升方式		电动 / 手动
5	驾驶方式		步行式
6	载荷	Q	2000kg (4400lbs)
7	载荷中心	C	600mm (24")
8	轴距	Y	1202mm/1272mm (47.3"/50.1")
9	自重（含电池）		135/140kg (297/308lbs)
10	总高度	h1	524mm (20.6")
11	货叉高度（降低）	h2	80mm (3.15")
12	起升高度	h3	200mm (8")
13	手柄高度	h4	560mm~1280mm (22"~50.4")
14	离地间隙	h5	27mm (1.1")
15	总长度	L1	1546mm/1616mm (60.8"/63.6")
16	总宽度	b1	540mm/680mm (21"/27")
17	货叉尺寸	L	1150mm/1220mm (45"/48")
		S	53mm (2.1")
		e	160mm (6.3")
18	最小转弯半径	Wa	1352mm/1422mm (53.2"/56")
19	托盘通道宽度，1000x1200 托盘	AST	1980mm (78")
20	托盘通道宽度，800x1200 托盘	AST	1880mm (74")
21	驱动电机		0.75kw （无刷）
22	行驶速度（满载 / 空载）		4.5/4.8km/h (2.8/3mph)
23	最大爬坡度（满载 / 空载）	%	10%/20%
24	制动类型		电磁制动
25	起升电机		0.65kw
26	控制器		i50
27	电池类型和容量	V/Ah	48V/20Ah 磷酸铁锂电池
28	充电器	A	48V/10A（4A 可选）

上海长锦机电设备有限公司保留对本手册的更改的权力，恕不另行通知。

亮点概览：

- ▶ 可扩展智能触控系统，可专属定制客户需求
- ▶ 手动电动自由切换，无须停机
- ▶ 多备一块电池，循环工作一整天（8 小时)
- ▶ 满载 10% 爬坡能力，动力强劲
- ▶ 托盘进入指示线
  三档定位，装卸快准稳

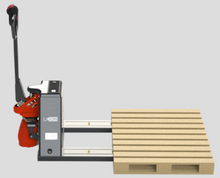

800mm /1000mm 托盘定位标识

坚实耐用 | 生态环保 | 简易维护 | 性能高效